FABRICATIONS ATLAS

Los elevadores de COLUMNA

Serie EC

Capacidad de 300 hasta 2500 daN

Los elevadores de columna permiten la realización de elevadores de uso individual, sin personal adicional, para largos recorridos con unas dimensiones de plataforma reducidas.

CONSTRUCCION

- Plataforma en chapa lisa o de lagrima, fijada al muro con 2 columnas de guia verticales a fijar al suelo y junto a una pared de autoportador.
- Elevación de la plataforma bajo acción de una cadena con mufla en cabeza de un cilindro hidraulico vertical montado entre las 2 columnas.
- Grupo hidroeléctrico y caja de mando conectada al aparato por 3 m de cable flexibles.
- Alimentación 230 o 400 V TRI 50 Hz.
- 2 Cajas con botones de subida-bajada y parada de urgencia con bloqueo de llave, alimentadas con 24 V, destinadas a instalar en cada uno de los 2 niveles (si hay).
- Cerrojo electromecanico fijado sobre las columnas de guia para el bloqueo mecanico de la plataforma.
- Reles dentro del armario eléctrico para 2 cerraduras electromagnéticas suministradas separamente, para adaptar sobre las puertas de acceso.
- Interruptores de fin de recorrido, de seguridad, de posición...tipo mecánico de carter plástico IP 65.
- Cables eléctricos series FR-N05-VV5F.
- Elevador previsto para efectuar como maximum 5 ciclos completos / hora durante 8 h/ dia, 5 dias/semana.
- Acabado AZUL RAL 5014

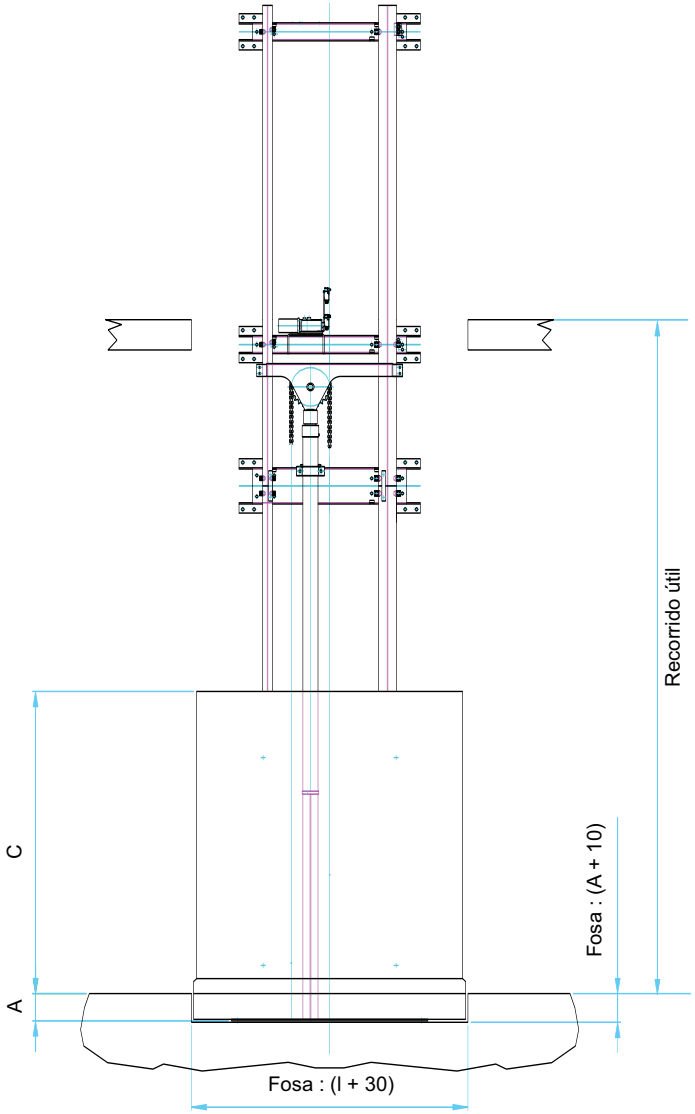

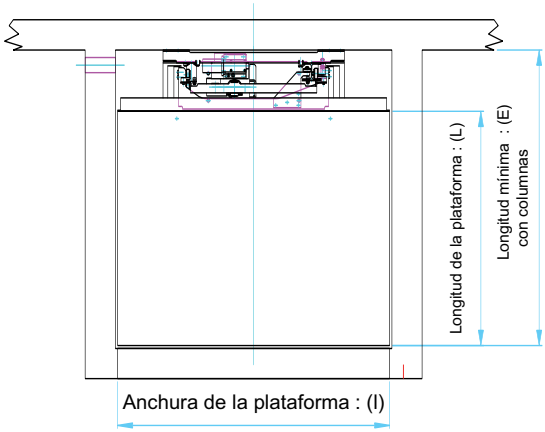

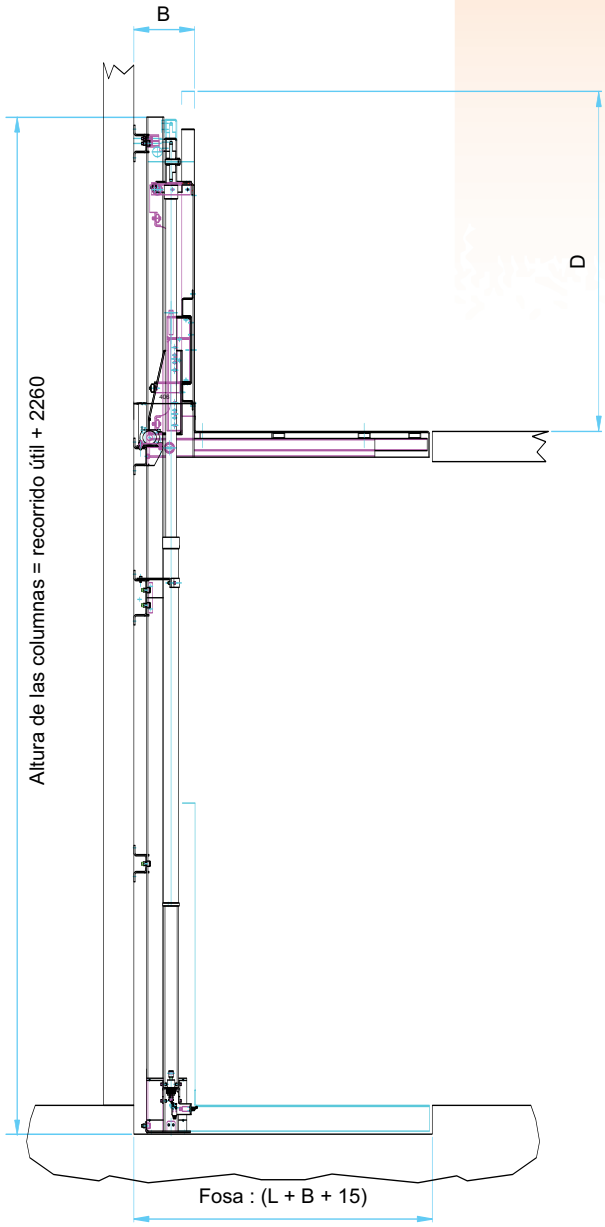

SÉRIE EC	Capacidad (daN)	Dimension plataforma (mm)		P. Plegada (mm) (A)	Dimensiones de las columnas (B)	Altura de respaldo (C)	Altura máxima (D)	Longitud mínima (E)	Tiempo de subida
		l : Mini	Maxi : (l x L)						
EC 03	300	800	1300x1300	105	230	1000	1250	1050	61 mm/s
EC 07	750	900	1500x1500	150	385	2000	2250	1300	115 mm/s
EC 12	1250	1200	2000x2000	180	405	2000	2250	1650	73 mm/s
EC 25	2500	1200	2000x2000	208	455	2000	2250	1700	63 mm/s
Recorrido máximo, 12 metros para todos los modelos									

Nos reservamos el derecho a modificar las caracteristicas de nuestras maquinas sin previo aviso.

OPCIONES O EQUIPOS ESPECIFICOS

Diseño y equipos estandard

- Estudio y realización de la plataforma, recorrido, número de niveles realizados sobre diseño..
- Funda o elementos de funda de rejilla o chapa con puertas entreplantas adaptadas al puesto de trabajo.
- Protección anti corrosiva por galvanización de caliente.
- Diseño y componentes para instalación en zona ATEX.

Parc Atlantique - Z.I. de l'Ormeau de Pied - B.P. 243 17105 SAINTES - FRANCE
Tél. +33 (0)5 46 92 48 00 - Fax. +33 (0)5 46 93 59 00 - export@cefam-atlas.fr - www.cefam-atlas.fr